## ԲԱՑՎԱԾՔ Բ-1

6 ՀԱՏ

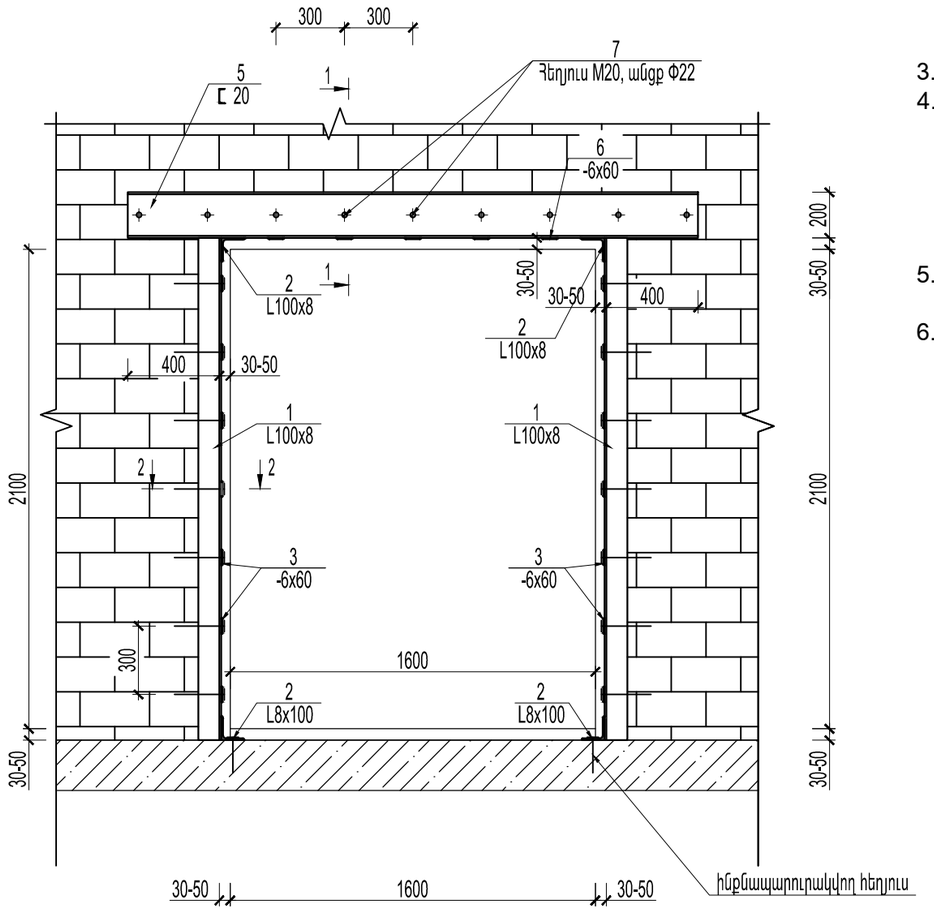


## ԲԱՑՎԱԾՔՆԵՐԻ ՈՒԺԵՂԱՑՄԱՆ ՀԱՋՈՐԴԱԿԱՆՈՒԹՅՈՒՆԸ

1. ԲԱՑՎԱԾՔՆԵՐԸ ՄԵԾԱՑՆԵԼՈՒՑ ԱՌԱՋ ԲԱՑՎԱԾՔԻ ԵՐԿՈՒ ԿՈՂՄՈՒՄ 60 սմ ՀԵՌՈՒ ՊԵՏՔ է ԾԱԾԿԵՐԻ ՏԱԿ ՄՈՆՏԱԺԵԼ ԺԱՄԱՆԱԿԱՎՈՐ ՄԵՏԱՂԱԿԱՆ ՀԵՆԱՐԱՆՆԵՐ:
2. ԲԱՑՎԱԾՔՆԵՐԻ ԻՐԱԿԱՆԱՑՈՒՄԸ ՍԿՍԵԼ ՊԱՏԻ ՄԻ ԿՈՂՄԻՑ , ԿՏՐՈՂ ԳՈՐԾԻՔՈՎ ԲԱՑԵԼ ԱԿՈՍ, ՏԵՂԱԴՐԵԼ ԵՎ ՀԵՆԱՐԱՆՆԵՐՈՒՄ ԱՄՐԱՑՆԵԼ ՇՎԵԼԵՐՆԵՐԸ: ԱՅՆՈՒՀԵՏԵՎ ԱՅԴ ԳՈՐԾՈՂՈՒԹՅՈՒՆԸ ԻՐԱԿԱՆԱՑՆԵԼ ԲԱՑՎԱԾՔԻ ՄՅՈՒՍ ԿՈՂՄՈՒՄ, ԱՊԱ ՇԱՂԱՓԵԼ ՄԻՋԱՆՑԻԿ ԱՆՑՔԵՐ Ø=22 մմ, ԵՎ ՇՎԵԼԵՐՆԵՐԸ ՄԻՄՅԱՆՑ ԱՄՐԱՑՆԵԼ ՀԵՂՅՈՒՍՆԵՐՈՎ:
3. ՄԵԾԱՑՆԵԼ ԲԱՑՎԱԾՔԸ ՔԱՆԴԵԼՈՎ ՇՎԵԼԵՐԻՑ ՆԵՐՔԵՎ ԵՂԱԾ ՊԱՏԸ:
4. ԲԱՑՎԱԾՔԸ ԵՋՐԱԿԱԼԵԼ ՄԵՏԱՂԱԿԱՆ ԱՆԿՅՈՒՆԱԿՆԵՐՈՎ, ՈՐՈՆՔ ՏԵՂԱԴՐՎՈՒՄ ԵՆ ՊՈՂՊԱՏԵ ՍԵՂԱՆԻԿԻ՝ ՏԱԿԴԻՐԻ ՎՐԱ ԵՎ ՇԵՐՏԱՊՈՂՊԱՏԵ ԳՈՏԵԿԱՊԵՐՈՎ ԵՌԱԿՑՎՈՒՄ ՄԻՄՅԱՆՑ: ԳՈՏԵԿԱՊԵՐԸ ԵՌԱԿՑԵԼՈՒՑ ԱՅՆ ՏԱՔԱՑՆԵԼ:
   ԲԱՑՎԱԾՔԸ ԱՄՐԱՑՈՒՄԻՑ ԱՌԱՋ ՊԱՏԵՐԻ ԵՋՐԵՐԸ ՀԱՐԹԵՑՆԵԼ ՑԵՄԵՆՏ - ԱՎԱՋԵ ՇԱՂԱԽՈՎ, ՈՐՊԵՍԶԻ ՄԵՏԱՂԱԿԱՆ ԱՆԿՅՈՒՆԱԿՆԵՐԸ ԿԻՊ ԳՐԿԵՆ ՊԱՏԵՐԻ ԵՋՐԵՐԸ: ԵՌԱԿՑՈՒՄԸ ԻՐԱԿԱՆԱՑՆԵԼ Э-42 ՏԻՊԻ ԷԼԵԿՏՐՈԴՈՎ, ԵՌԱԿՑՄԱՆ ԿԱՐԻ ԲԱՐՁՐՈՒԹՅՈՒՆԸ $h_կ$ = 6 մմ:
5. ԲԱՑՎԱԾՔՆԵՐԸ ԱՄՐԱՆԱՎՈՐԵԼ ԲԱՐԱԿ ԱՄՐԱՆԱՑԱՆՑՈՎ ԵՎ ԲԵՏՈՆԱՑՆԵԼ 30-50 մմ ՀԱՍՏՈՒԹՅԱՄԲ ՑԵՄԵՆՏ - ԱՎԱՋԵ ՇԱՂԱԽԻ ( 1 : 2 ) ՍՎԱՂՈՎ:
6. ԲԱՑՎԱԾՔՆԵՐ ԲԱՑԵԼՈՒ ՀԱՄԱՐ ԱՐԳԵԼՎՈՒՄ Է ՕԳՏԱԳՈՐԾԵԼ ՀԱՐՎԱԾՈՂ ԳՈՐԾԻՔՆԵՐ: ԱՐԳԵԼՎՈՒՄ Է ԲՈԼՈՐ ԲԱՑՎԱԾՔՆԵՐԻ ԲԱՑՈՒՄԸ ՄԻԱԺԱՄԱՆԱԿ: ԲԱՑՎԱԾՔՆԵՐԻ ԲԱՑՈՒՄԸ ՍԿՍԵԼ ԵՐԿՐՈՐԴ ՀԱՐԿԻՑ, ԲԱՑԵԼ ՄԻ ԲԱՑՎԱԾՔԸ՝ ԿԱՏԱՐԵԼ ԱՅԴ ԲԱՑՎԱԾՔԻ ՈՒԺԵՂԱՑՈՒՄԸ ԱՊԱ ՆՈՐ ԱՆՑՆԵԼ ՄՅՈՒՍ ԲԱՑՎԱԾՔԻՆ ՆՈՒՅՆ ՀԱՋՈՐԴԱԿԱՆՈՒԹՅՄԲ:

| | | | | | | | |
|---|---|---|---|---|---|---|---|
| ԾՐԱԳՐԻ ԱՌԱՋԱԴՐԱՆՔ՝ TAN-07 | | | | ԹԱԼԻՆԻ ԹԻՎ 3 ՄԱՆԿԱՊԱՐՏԵԶԻ ՎԵՐԱԿԱՌՈՒՑՈՒՄ | | | |
| | | | | ԿՈՆՍՏՐՈՒԿՏՈՐԱԿԱՆ ՄԱՍ | ՓՈՒԼ | ԹԵՐԹ | ԹԵՐԹԵՐ |
| | | | | | ԱՆ | Կ-23 | 44 |
| ՆԱԽԱԳԾ. | Տ. ԳԱԲՐԻԵԼՅԱՆ | | | ԲԱՑՎԱԾՔ Բ-1 | INTER energia | ԻՆՏԵՐ էներգիա ՍՊԸ | |
| ՊԱՇՏՈՆ | ԱԶԳԱՆՈՒՆ | ՍՏՈՐԱԳՐ. | | | | | |